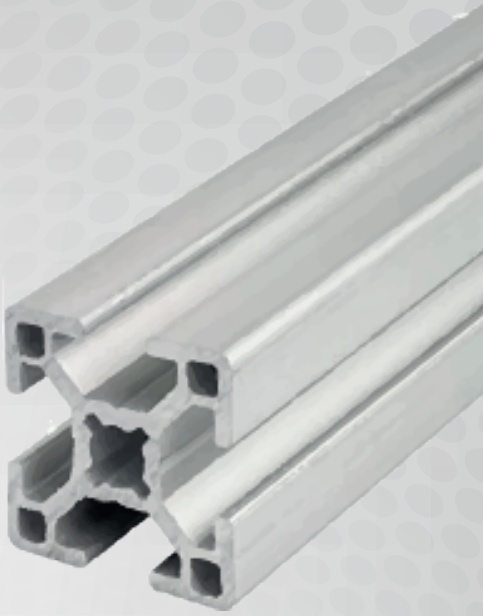

LAUDORTS

Alumīnija profili
un piederumi

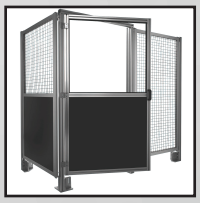

Alumīnija profili

Izmantojot mūsu alumīnija profilus, Jūs varat izveidot jebko, sākot no vienkārša rāmja līdz sarežģītām plauktu sistēmām, darba galdiem un 3D printeriem. Pateicoties mazajam svaram, augstajai precizitātei un stabilitātei, tos var izmantot dažādiem mērķiem.

Profili ir sagriezti dažādos garumos, un kopā ar atbilstošajiem piederumiem ir viegli saliekami. Leņķa savienojumi, stiprinājumui un citi produkti ir ērti un ātri piestiprināmi profila gropē.

Pieejamos profilu izmērus un savienojumus atradīsiet mūsu katalogā.

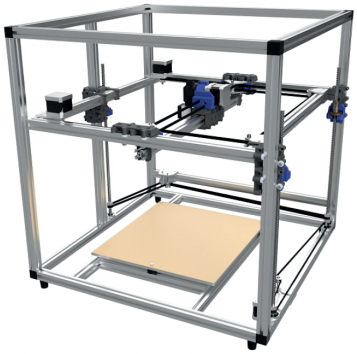

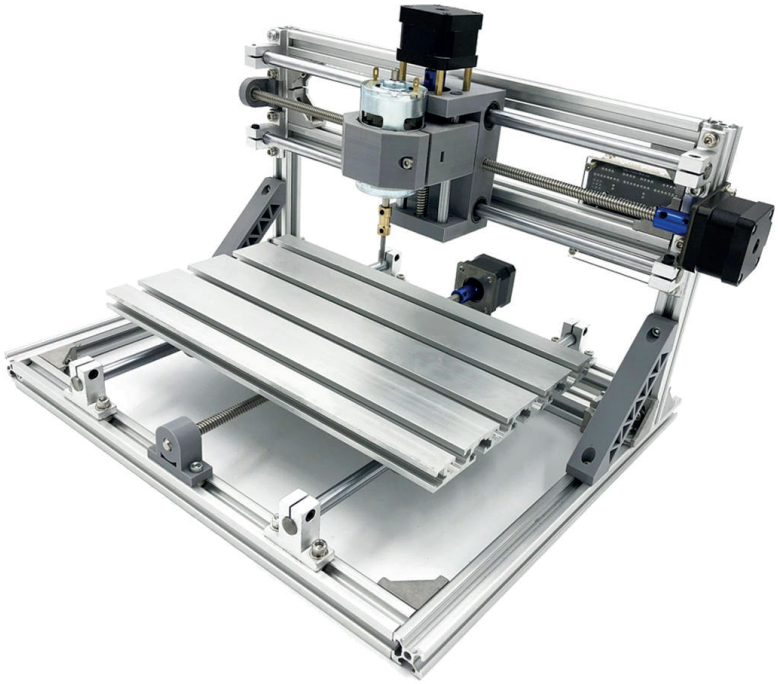

Saturs

B tipa profilu veidi 4

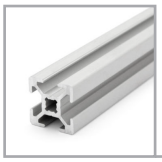
Alumīnija profili 20x20 5

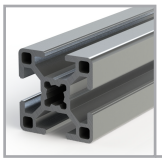
Alumīnija profili 30x30 7

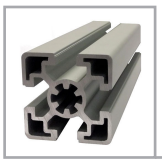
Alumīnija profili 45x45 9

Piederumi profiliem 20x20 11

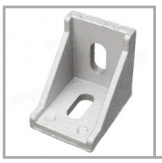
Piederumi profiliem 30x30 14

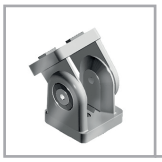
Piederumi profiliem 45x45 19

20x20 B Type

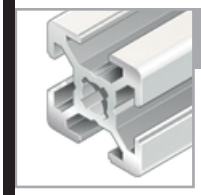
20x20

20x40

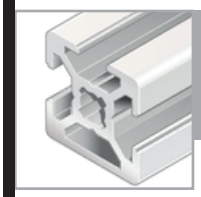
20x20 3N

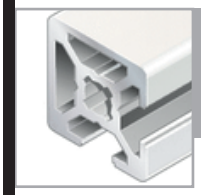
20x20 2NVS

30x30 R

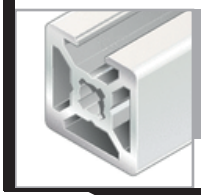
20x20 1N

Slot 6

30x30 B Type

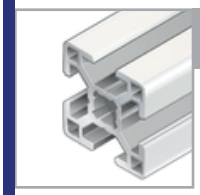
30x30

30x60

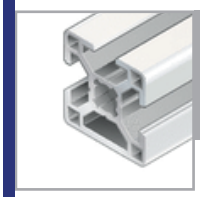
30x30 3N

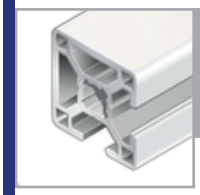
30x30 2NVS

30x30 R

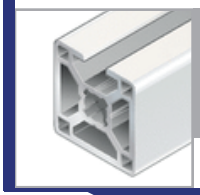
30x30 1N

Slot 8

45x45 B Type

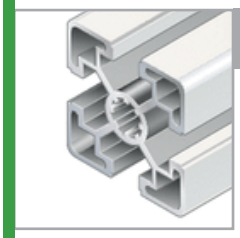
45x45

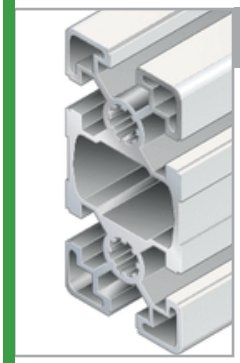
45x90

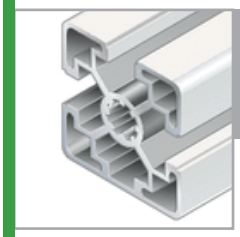
45x45 3N

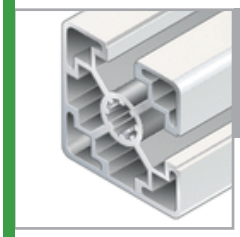
45x45 2NVS

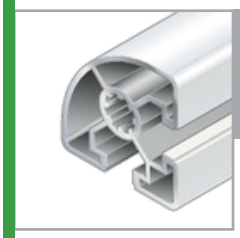
45x45 R

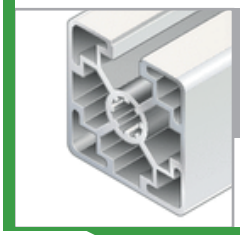
45x45 1N

Slot 10

Profils 20x20 B-Type slot 6

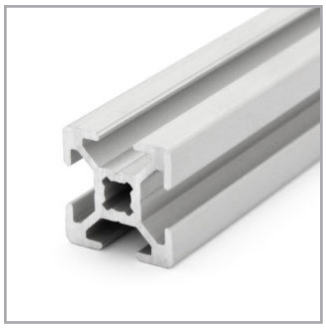

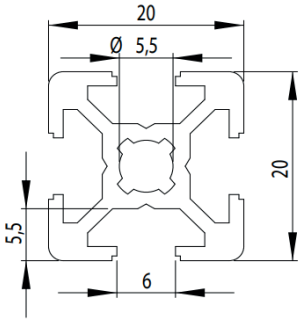

Preces kods	Apraksts
P2001	**20x20**

Pieejamie standarta izmēri:
500mm
1000mm
1980mm

Profils 20x40 B-Type slot 6

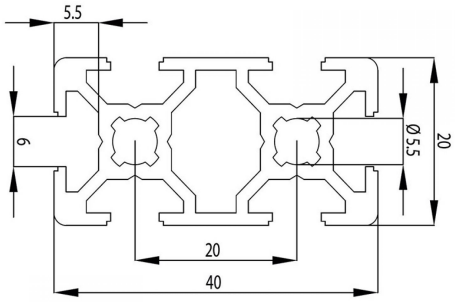

Preces kods	Apraksts
P2004	**20x40**

Standarta izmēri:
500mm
1000mm
1980mm

Profils 20x20 3N B-Type slot 6

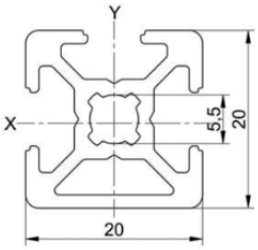

Preces kods	Apraksts
P2020	**20x20 3N**

Standarta izmēri:
500mm
1000mm
1980mm

Profils 20x20 2NVS B-Type slot 6

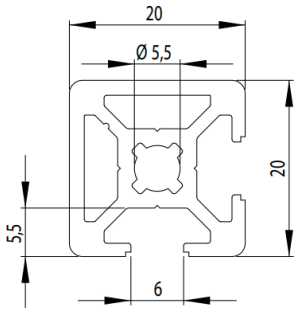

Preces kods	Apraksts
P2024	**20x20 2NVS**

Pieejamie standarta izmēri:
500mm
1000mm
1980mm

Profils 20x20 R B-Type slot 6

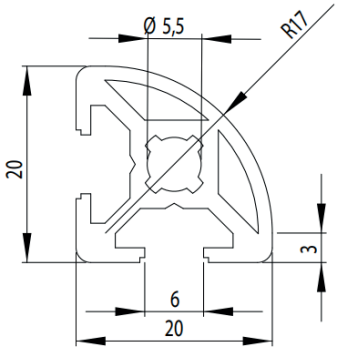

Preces kods	Apraksts
P2028	**20x20 R**

Pieejamie standarta izmēri:
500mm
1000mm
1980mm

Profils 20x20 1N B-Type slot 6

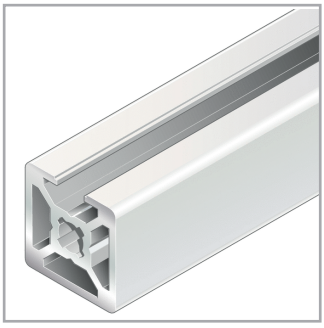

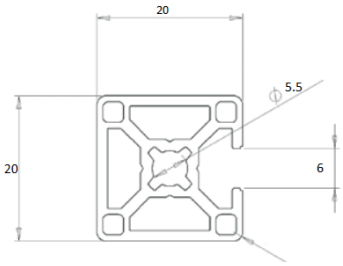

Preces kods	Apraksts
P2032	**20x20 1N**

Pieejamie standarta izmēri:
500mm
1000mm
1980mm

Profils 30x30 B-Type slot 8

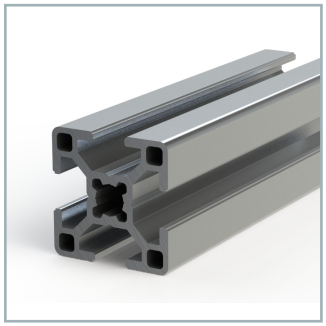

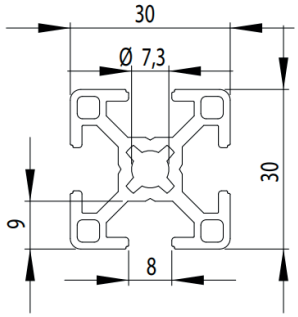

Preces kods	Apraksts
P3001	**30x30**

Pieejamie standarta izmēri:

500mm
1000mm
1980mm

Profils 30x60 B-Type slot 8

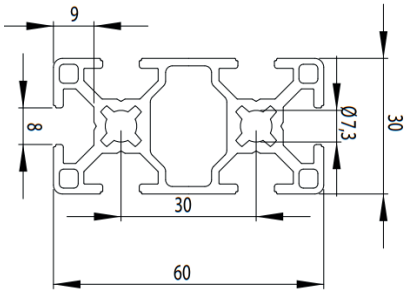

Preces kods	Apraksts
P3004	**30x60**

Pieejamie standarta izmēri:

500mm
1000mm
1980mm

Profils 30x30 3N B-Type slot 8

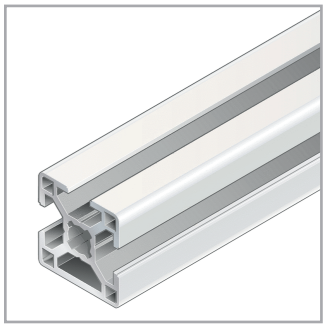

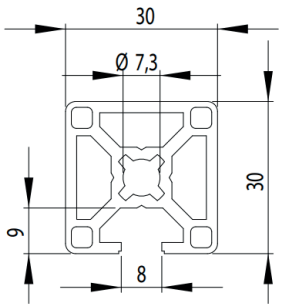

Preces kods	Apraksts
P3027	**30x30 3N**

Pieejamie standarta izmēri:

500mm
1000mm
1980mm

Profils 30x30 2NVS B-Type slot 8

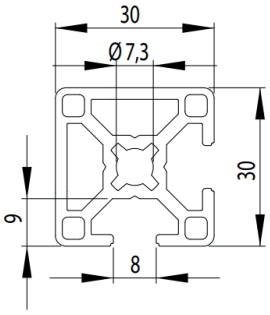

Preces kods	Apraksts
P3031	**30x30 2NVS**

Pieejamie standarta izmēri:

500mm
1000mm
1980mm

Profils 30x30 R B-Type slot 8

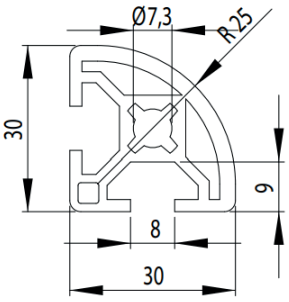

Preces kods	Apraksts
P3035	**30x30 R**

Pieejamie standarta izmēri:

500mm
1000mm
1980mm

Profils 30x30 1N B-Type slot 8

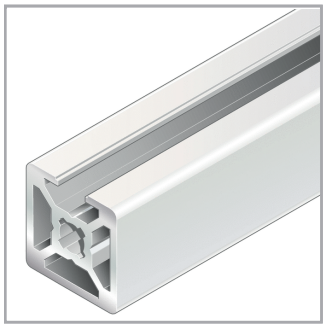

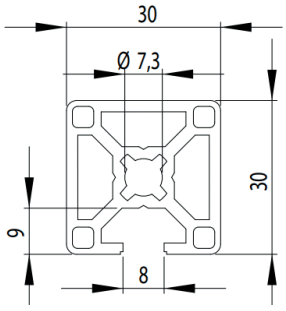

Preces kods	Apraksts
P3039	**30x30 1N**

Pieejamie standarta izmēri:

500mm
1000mm
1980mm

Profils 45x45 B-Type slot 10

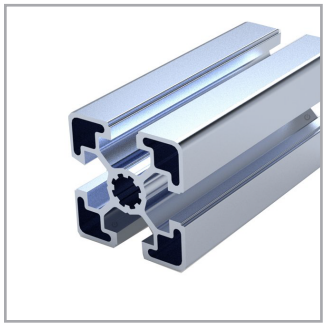

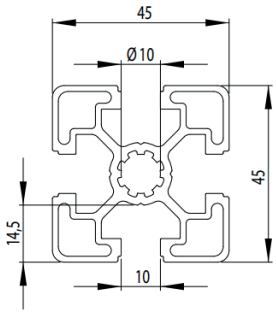

Preces kods	Apraksts
P4501	**45x45**

Pieejamie standarta izmēri:

500mm
1000mm
1980mm

Profils 45x90 B-Type slot 10

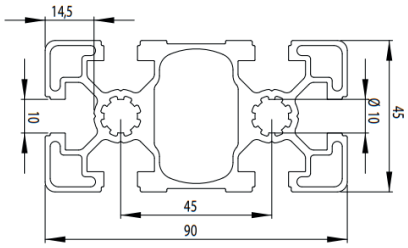

Preces kods	Apraksts
P4504	**45x90**

Pieejamie standarta izmēri:

500mm
1000mm
1980mm

Profils 45x45 3N B-Type slot 10

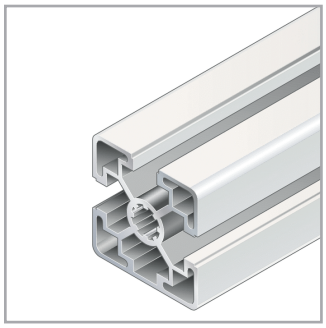

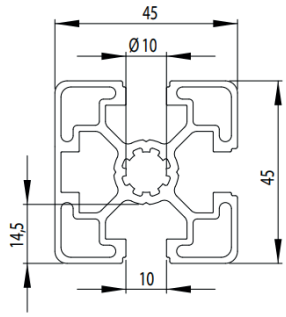

Preces kods	Apraksts
P4530	**45x45 3N**

Pieejamie standarta izmēri:

500mm
1000mm
1980mm

Profils 45x45 2NVS B-Type slot 10

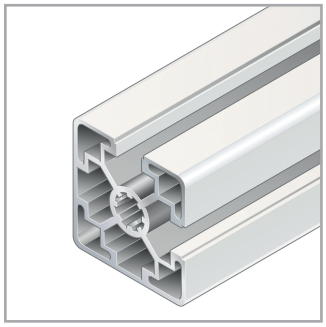

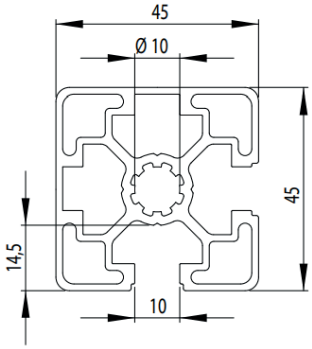

Preces kods	Apraksts
P4534	**45x45 2NVS**

Pieejamie standarta izmēri:

500mm
1000mm
1980mm

Profils 45x45 R B-Type slot 10

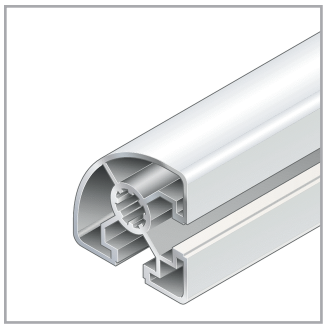

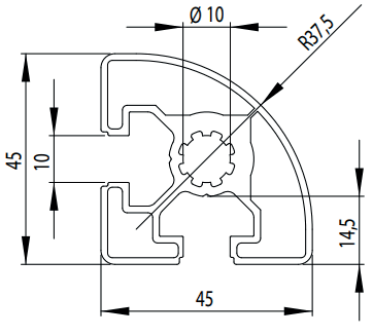

Preces kods	Apraksts
P4534	**45x45 R**

Pieejamie standarta izmēri:

500mm
1000mm
1980mm

Profils 45x45 1N B-Type slot 10

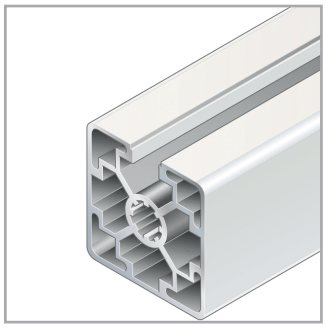

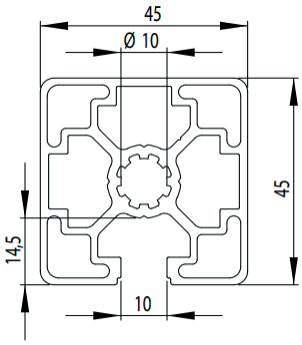

Preces kods	Apraksts
P4538	**45x45 1N**

Pieejamie standarta izmēri:

500mm
1000mm
1980mm

Profilu savienojums

Preces kods
P2005 (mazais)

Preces kods
P2006 (lielais)

Paredzēti priekš B-Tipa profiliem ar izmēru 20x20, SLOT 6

P2005 izmēri 18x18x18

P2006 izmēri 38x38x18 (augstums, garums, platums)

Profilu savienojums iekšējais

Preces kods
P2008

Paredzēti priekš B-Tipa profiliem ar izmēru 20x20, SLOT 6

Profilu savienojuma komplekts

Preces kods
P2037

Paredzēti priekš B-Tipa profiliem ar izmēru 20x20, SLOT 6

Komplektā iekļauts stūra stiprinājums, skrūves un vāciņš.

Stūra savienjums atsevišķi P2012

Profilu skrūves

Preces kods
P2020 (10gb)

Paredzēti priekš B-Tipa profiliem ar izmēru 20x20, SLOT 6

Skrūves atbilst ISO 7380 standartam.

Vītne M4x8.

Iepakojumā 10gb.

Profilu T-slot uzgriežņi

Preces kods
P2010 (10gb)

Paredzēti priekš B-Tipa profiliem ar izmēru 20x20, SLOT 6

Vītne M4.

Iepakojumā 10gb.

Profilu plastmasa vāciņi

Preces kods
P2037

Preces kods
P2038 (lenķim)

Paredzēti priekš B-Tipa profiliem ar izmēru 20x20, SLOT 6

P2011 paredzēts 2006 alumīnija lenķim

Profila nobeiguma vāciņš

Preces kods
P2038

Paredzēti priekš B-Tipa profiliem ar izmēru 20x20, SLOT 6

Labs risinājums profilu nobeigumiem.

Stūra vāciņš

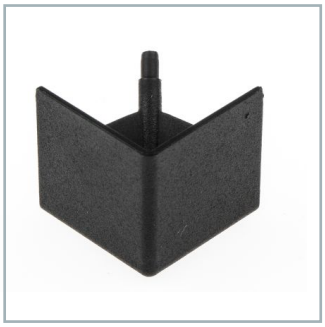

Preces kods
P2039

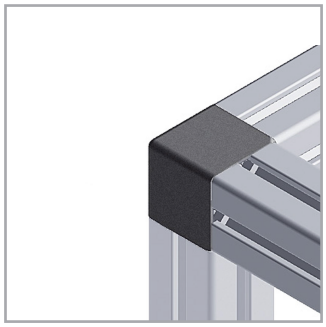

Paredzēti priekš B-Tipa profiliem ar izmēru 20x20, SLOT 6

Profilu savienojums

Preces kods
P3025 (mazais)

Preces kods
P3006 (lielais)

Paredzēti priekš B-Tipa profiliem ar izmēru 30x30, SLOT 8

P3025 izmēri 27.2x27.2x28

P3006 izmēri 57x57x28 (augstums, garums, platums)

Profilu savienojums dubultais

Preces kods
P3070 (dubultais)

Paredzēti priekš B-Tipa profiliem ar izmēru 30x60, SLOT 8

P3006 izmēri 57x57x58 (augstums, garums, platums)

Profilu savienojums iekšējais

Preces kods
P3007

Paredzēti priekš B-Tipa profiliem ar izmēru 30x30 SLOT 8

Profilu savienojuma komplekts

Preces kods
P3069

Paredzēti priekš B-Tipa profiliem ar izmēru 30x30, SLOT 8

Komplektā iekļauts stūra stiprinājums, skrūves un vāciņš.

Profilu savienotājs/pagarinātājs

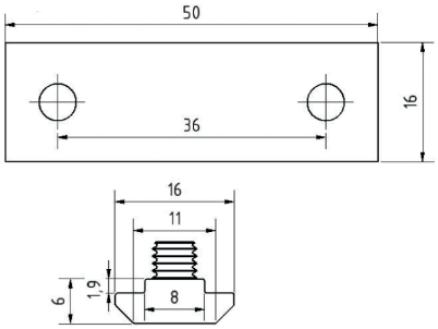

Preces kods
P3021

Paredzēti priekš B-Tipa profiliem ar izmēru 30x30, SLOT 8

Labs risinājums profilu savstarpējai savienošanai.

Profilu skrūves

Preces kods
P3026 (10gb)

Paredzēti priekš B-Tipa profiliem ar izmēru 30x30, SLOT 8

Skrūves atbilst ISO 7380 standartam.

Vītne M6x12.

Iepakojumā 10gb.

Profilu T-slot uzgriežņi

Preces kods
P3010 (10gb)

Paredzēti priekš B-Tipa profiliem ar izmēru 30x30, SLOT 8

Vītne M6.

Iepakojumā 10gb.

Profilu plastmasa vāciņi

Preces kods	Preces kods
P3045	**P3046 (lielajam lenķim)**

Paredzēti priekš B-Tipa profiliem ar izmēru 30x30, SLOT 8

P3045 paredzēts 3025 alumīnija lenķim

P3046 paredzēts 3006 alumīnija lenķim

Profila nobeiguma vāciņš

Preces kods
P3047

Paredzēti priekš B-Tipa profiliem ar izmēru 30x30, SLOT 8

Labs risinājums profilu nobeigumiem.

Stūra vāciņš

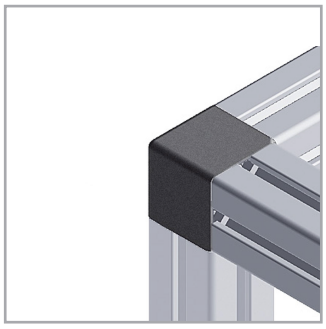

Preces kods
P3048

Paredzēti priekš B-Tipa profiliem ar izmēru 30x30, SLOT 8

Profilu eņģe

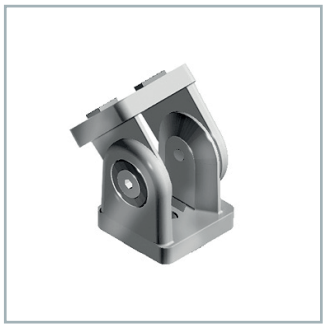

Paredzēti priekš B-Tipa profiliem ar izmēru 30x30, SLOT 8

Preces kods
P3019

Profilu savienojums

Preces kods
P4505 (mazais)

Preces kods
P4528 (lielais)

Paredzēti priekš B-Tipa profiliem ar izmēru 45x45, SLOT 10

P4505 izmēri 41x41x42

P4528 izmēri 86x86x43 (augstums, garums, platums)

Profilu savienojums dubultais

Preces kods
P4570 (dubultais)

Paredzēti priekš B-Tipa profiliem ar izmēru 45x90, SLOT 10

P4570 izmēri 86x86x88 (augstums, garums, platums)

Profilu savienojums iekšējais

Preces kods
P4507

Paredzēti priekš B-Tipa profiliem ar izmēru 45x45, SLOT 10

Profilu savienojuma komplekts

Preces kods
P4571

Paredzēti priekš B-Tipa profiliem ar izmēru 45x45, SLOT10

Komplektā iekļauts stūra stiprinājums, skrūves un vāciņš.

Profilu savienotājs/pagarinātājs

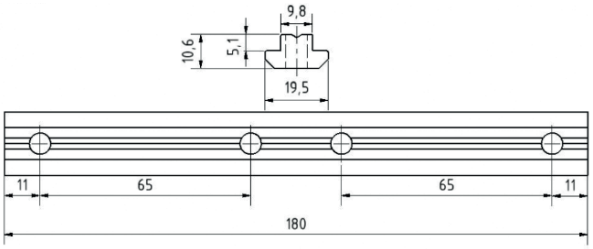

Preces kods
P4520

Paredzēti priekš B-Tipa profiliem ar izmēru 45x45, SLOT10

Labs risinājums profilu savstarpējai savienošanai.

Profilu savienojums ātrais

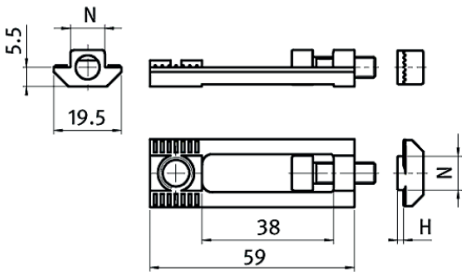

Preces kods
P4508

Paredzēti priekš B-Tipa profiliem ar izmēru 45x45, SLOT 10

Izcils risinājums profilu savstarpējai savienošanai vietās, kur nav iespējams ievietot standarta savienojumus.

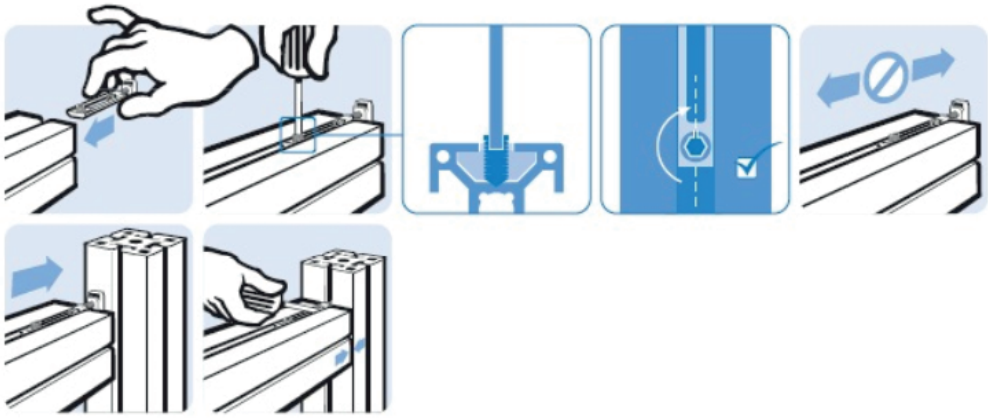

Profilu skrūves

Preces kods
P4529 (10gb)

Paredzētias priekš B-Tipa profiliem ar izmēru 45x45, SLOT 10

Skrūves atbilst ISO 7380 standartam.

Vītne M6x20.

Iepakojumā 10gb.

Profilu T veida skrūve

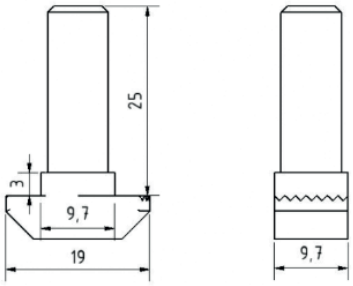

Preces kods
P4509

Paredzētias priekš B-Tipa profiliem ar izmēru 45x45, SLOT 10

Skrūves atbilst ISO 7380 standartam.

Vītne M8x25.

Profilu T-slot uzgriežņi

Preces kods
P4527 (10gb)

Paredzēti priekš B-Tipa profiliem ar izmēru 45x45, SLOT 10

Vītne M6.

Iepakojumā 10gb.

Profilu plastmasa vāciņi

Preces kods
P4572

Preces kods
P4573 (lielajam lenķim)

Paredzēti priekš B-Tipa profiliem ar izmēru 45x45, SLOT 10

P4572 paredzēts 4505 alumīnija lenķim

P4573 paredzēts 4528 alumīnija lenķim

Profila nobeiguma vāciņš

Preces kods
P4574

Paredzēti priekš B-Tipa profiliem ar izmēru 45x45, SLOT 10

Labs risinājums profilu nobeigumiem.

Stūra vāciņš

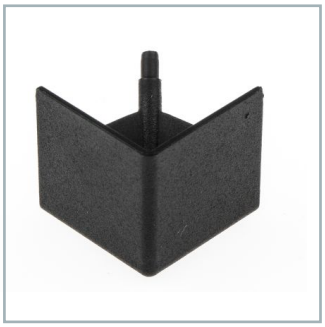

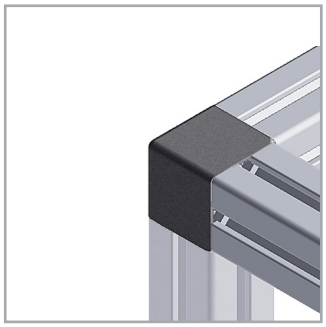

Preces kods
P4575

Paredzēti priekš B-Tipa profiliem ar izmēru 45x45, SLOT 10

Profilu eņģe

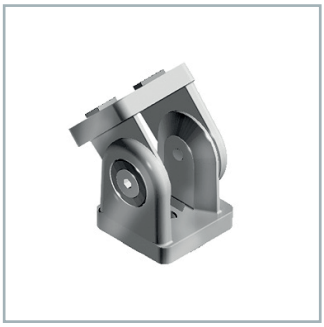

Paredzēti priekš B-Tipa profiliem ar izmēru 45x45, SLOT 10

Preces kods
P4518

LAUDORTS

www.laudorts.lv
laudorts@laudorts.lv
+371 20 521 559

Rīga, Bukultu iela 1c